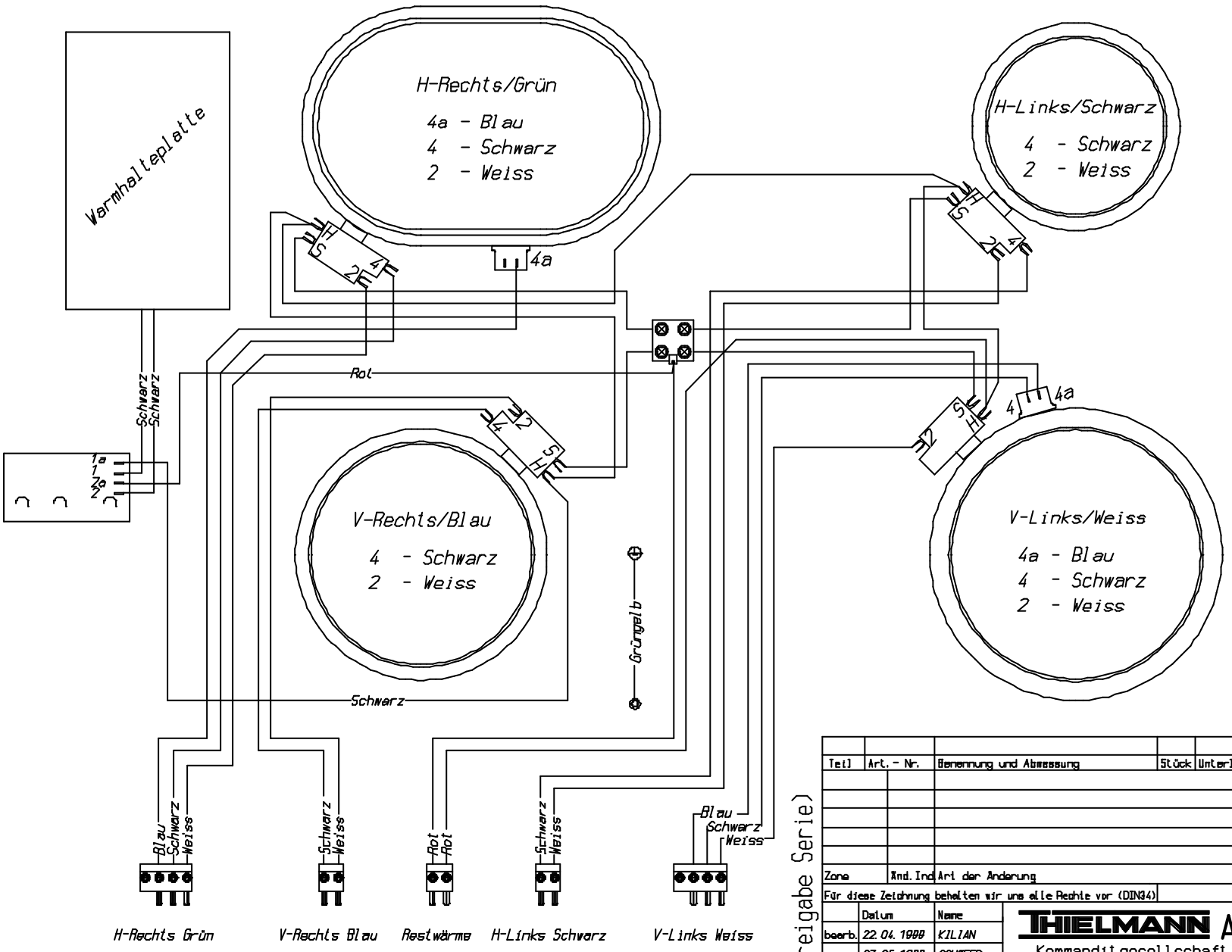

Steckerdraufsicht

FS (Freigabe Serie)

Teil	Art. - Nr.	Benennung und Abmessung	Stück	Unterlagen Nr.	Werkstoff	Oberfläche	Gewicht

Zone	Änd. Ind	Art der Änderung	Datum	Name

Für diese Zeichnung behalten wir uns alle Rechte vor (DIN34)

Dateiname : C:01012786.ZTL

	Datum	Name
bearb.	22.04.1999	KILIAN
gepr.	27.05.1999	SCHÄFER
freig.	27.05.1999	SCHÄFER

THIELMANN AG
Kommanditgesellschaft
35708 Haiger

Freimaßtolerenz: DIN ISO 2768
fein | mittel | grob

Oberflächen: DIN ISO 1302
Auftr.-Nr.

Maßstab

GK 75 ZB VERDRAHTUNGSPLAN TEKA
4X ENERGIE (2X ZUSCHALTUNG)

Ersatz für/durch
Teile-Nr.
Format A3
Z-Nr. 01-107251
Index 00
Blatt 01